7 класс

Возможные решения задач. Краткие указания.

Задача 1. Мензурки

Для проведения лабораторной работы по физике потребовались приборы для измерения объемов жидкостей и сухих сыпучих веществ – мензурки (см. рис. 1). Рассчитайте цену деления мензурок, а также ответьте на вопрос: во сколько раз объем жидкости налитой в мензурку, изображенной на рисунке 1 а, отличается от объема жидкости налитой в мензурку, изображенной на рисунке 1 б?

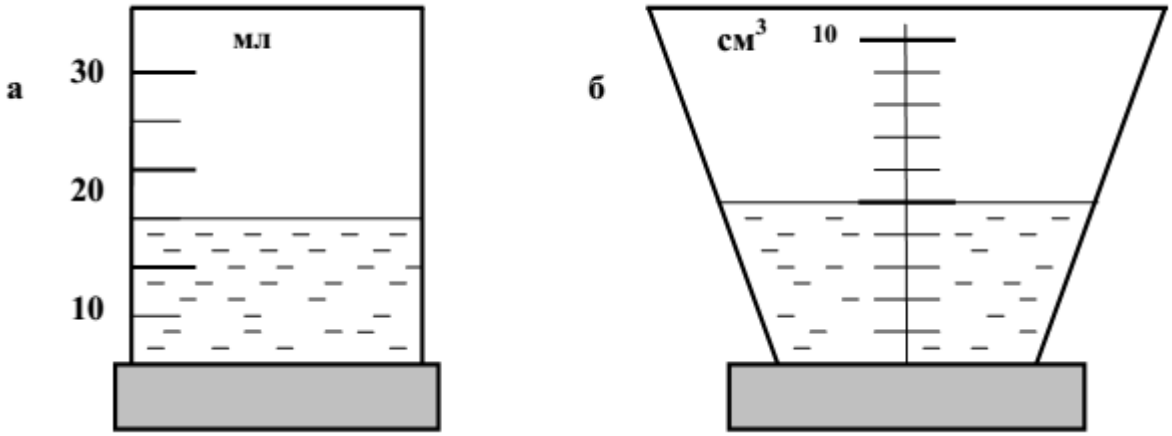

Рис. 1.

Решение.

Учтем, что 1 мл = 1 см^3 (2 балла) Рассчитаем цену деления мензурок, поделив их объем на полное число делений шкалы:

$$C_1 = \frac{\Delta V_1}{\Delta N_1} = \frac{30 см^3}{6 дел} = 5 см^3 / дел; \; C_2 = \frac{\Delta V_2}{\Delta N_2} = \frac{10 см^3}{10 дел} = 1 см^3 / дел.$$ (4 балла)

Далее найдем объемы жидкостей в мензурках, умножив соответствующую цену деления на количество делений по шкале.

$$V_1 = C_1 N_1 == 5 см^3 / дел \cdot 3 дел = 15 см^3, \; V_2 = C_2 N_2 == 1 см^3 / дел \cdot 5 дел = 5 см^3.$$ (2 балла)

Следовательно отношение объемов жидкостей будет равно:

$$\frac{V_1}{V_2} = 3.$$ (2 балла)

Ответ: $C_1 = 5 см^3 / дел$, $C_2 = 1 см^3 / дел$, $\frac{V_1}{V_2} = 3$.

Задача 2. Трудности перевода

Посмотрев научно-популярную передачу по телевизору, семиклассник Петя Иванов решил указывать температуру только по шкале Фаренгейта. По этой шкале при нормальном атмосферном давлении вода замерзает при 32 F, а кипит при 212 F. Утром предприимчивый Петя сообщил маме, что не пойдет в школу, поскольку у него температура 97,88 F. Является ли эта температура повышенной, нормальной или пониженной? Придется ли мальчику идти в школу?

Решение.

Так как обе шкалы температур равномерны (величины делений термометров одинаковы по всей шкале), они связаны линейным законом: $t(^0C) = at(F) - b$ (3 балла). Учитывая, что при нормальном атмосферном давлении вода замерзает при 0 ^0C, а кипит при 100 ^0C (2 балла), из условий задачи определяем константы *a*, *b* и получаем формулу связи: $t(^0C) = ((t(F) - 32) \div 9) \cdot 5$ (3 балла). При подстановке данных в эту формулу, получим, что у мальчика нормальная температура 36,6 ^0C (1 балл). А следовательно ему, как и всем здоровым детям, нужно идти в школу (1 балл).

Ответ: температура нормальная 36,6 ^0C, придется идти в школу.

Задача 3. Спелые арбузы

В Астрахани в 2015 году был собран достаточно большой урожай арбузов. В среднем оказалось, что самый большой арбуз больше самого маленького в обхвате в два с половиной раза. Во сколько раз отличаются массы этих арбузов? Для справки: арбузы очень спелые, вкусные и с тонкой коркой. Объем шара определяется формулой $V_ш = \frac{4}{3}\pi R^3$, где *R* – радиус шара.

Решение.

Длина окружности «обхвата» L пропорциональна радиусу $L = 2\pi R$ (2 балла). Объем пропорционален кубу радиуса (2 балла), поскольку радиус самого большего арбуза в 2,5 раза больше, то объем будет больше в $(2,5)^3$ раз (3 балла). Так как корка очень тонкая и ее объемом можно пренебречь (1 балл), а внутренности у всех арбузов одинаковой плотности, то массы так же отличаются в $(2,5)^3 = (5/2)^3$ раз (2 балла).

Ответ: 125/8.

Задача 4. Туристы

При выполнении марш броска отряд пехотинцев, двигаясь по обочине дороги в колонне по одному со скоростью 5,4 км/ч, растянулся на 300 м. Замыкающий посылает велосипедиста к командиру, который находится впереди отряда. Велосипедист едет со скоростью 5 м/с; выполнив поручение, он тут же возвращается к замыкающему группы с той же скоростью. Через сколько времени после получения поручения велосипедист вернулся обратно?

Решение.

Пусть υ_1 - скорость отряда, а υ_2- скорость велосипедиста относительно системы отсчета, связанной с землей. Тогда скорость велосипедиста в системе отсчета, связанной с отрядом пехотинцев, при движении к командиру равна υ_2-υ_1 (2 балла), при возвращении обратно равна υ_2+υ_1. (2 балла). Поэтому время движения велосипедиста к командиру t_1= L/(υ_2-υ_1) (1 балл), а время возвращения велосипедиста к замыкающему t_2= L/(υ_2+υ_1) (1 балл), где L - длина колонны солдат. Общее время движения велосипедиста t = t_1+t_2. (1 балл). Таким образом можно записать:

$$t = L/(\upsilon_2-\upsilon_1) + L/(\upsilon_2+\upsilon_1) = 2L\cdot\upsilon_2/(\upsilon_2^2-\upsilon_1^2). \quad \text{(2 балла)}$$

Подставив числовые значения величин, получим: t ≈131,9 с. (1 балл)

Ответ: : t ≈131,9 с.

Примечание. Полное и правильное решение каждой задачи оценивается в 10 баллов.

8 класс

Возможные решения задач. Краткие указания.

Задача 1. Зимняя охота

По свежему снегу прошел снегоход массой $M = 420$ кг с площадью опорной поверхности гусениц $S_1 = 0{,}7$ м^2. По следу снегохода идет охотник в снегоступах, масса которого вместе с ружьем и другим снаряжением $m = 120$ кг. Суммарная площадь обоих снегоступов охотника S_2=2400 см^2. Будет ли охотник при ходьбе по следу снегохода проваливаться в снег? Ответ пояснить.

Рис. 1.

Решение.

Свежий рыхлый снег был примят гусеницами снегохода под давлением, определяемым отношением его силы тяжести к площади опорной поверхности гусениц:

$$P_1 = \frac{Mg}{S_1} = \frac{420 \cdot 10}{0{,}7} = 6000 \text{ Па. (2 балла)}$$

Чтобы при ходьбе охотник не проваливался необходимо, чтобы давление его одной ноги на снег не превосходило давления снегохода:

$$P_2 \le P_1 \text{. (3 балла)}$$

Рассчитаем давление одной ноги человека $P_2 = \dfrac{mg}{\left(\dfrac{1}{2}S_2\right)} = \dfrac{120 \cdot 10}{0{,}12} = 10000$ Па. (3 балла)

Поскольку полученное значение давления превосходит давление снегохода, то охотник при ходьбе будет проваливаться в снег (1 балл). Однако он может стоять не проваливаясь на двух ногах, т.е. когда его давление будет в 2 раза меньше, чем на одной ноге (5000 Па). (1 балл)

Ответ: охотник при ходьбе по следу снегохода будет проваливаться в снег.

Задача 2. Плотность пены

Для влажной уборки школьного музея учащиеся 8 класса одной из школ города Ульяновска решили приготовить мыльную пену. После энергичного встряхивания флакона, в котором оставалось немного жидкого мыла, он оказался весь заполненный пеной. Определите плотность пены, если известно, что масса содержащегося во флаконе воздуха равна массе жидкого мыла? Плотность воздуха 1,3 г/л, жидкого мыла 1100 г/л.

Решение.

Пусть $m_в$ – масса воздуха, $m_м$ – масса жидкого мыла. Плотность пены можно определить как отношение массы смеси к ее объему:

$$\rho = \frac{M}{V} = \frac{m_в + m_м}{V} \text{. (2 балла)}$$

Введем в это соотношение плотности веществ $\rho = \dfrac{M}{V} = \dfrac{\rho_в V_в + \rho_м V_м}{V_в + V_м}$. (3 балла)

Учитывая, что массы воздуха и жидкого мыла равны, и выражая объем мыла через объем воздуха, получим

$$\frac{1}{\rho}=\frac{1}{2}\left(\frac{1}{\rho_в}+\frac{1}{\rho_м}\right)$$ (3 балла).

Откуда окончательно получаем $\rho=\frac{2\rho_в\rho_м}{\rho_в+\rho_м}\approx 2{,}6$ г/л. (2 балла)

Ответ: 2,6 г/л.

Задача 3. Трудности перевода

Света Петрова изучает иностранные языки. С целью языковой практики пообщавшись в сети интернет со своими зарубежными сверстницами, восьмиклассница Света Петрова решила теперь указывать температуру только по шкале Фаренгейта. По этой шкале при нормальном атмосферном давлении вода замерзает при 32 F, а кипит при 212 F. Утром предприимчивая Света сообщила маме, что не пойдет в школу, поскольку у нее температура 97,88 F. Является ли эта температура повышенной, нормальной или пониженной? Придется ли девочке идти в школу?

Решение.

Так как обе шкалы температур равномерны (величины делений термометров одинаковы по всей шкале), они связаны линейным законом: $t(^0C)=at(F)-b$ (3 балла). Учитывая, что при нормальном атмосферном давлении вода замерзает при 0 ^0C, а кипит при 100 ^0C (2 балла), из условий задачи определяем константы *a*, *b* и получаем формулу связи: $t(^0C)=((t(F)-32)\div 9)\cdot 5$ (3 балла). При подстановке данных в эту формулу, получим, что у девочки нормальная температура 36,6 ^0C (1 балл). А следовательно ей, как и всем здоровым детям, нужно идти в школу (1 балл).

Ответ: температура нормальная 36,6 ^0C, придется идти в школу.

Задача 4. Теплоемкий термометр

Для измерения температуры 11 г воды в нее погрузили термометр, имеющий теплоемкость C_T= 2,4 Дж/К, который показывал температуру в помещении t_1=18,2^{0}С. Какова действительная температура воды, если термометр показывает t_2=36,6 ^{0}С. Удельная теплоемкость воды $c_{уд}$=4,2 кДж/(кг·К)?

Решение.

Поскольку количество воды небольшое, то точно измерить температуру воды без учета теплоемкости термометра оказывается практически невозможно (2 балла).

Учтем процессы теплообмена между термометром и водой. При погружении термометра в воду он получил количество теплоты $Q=C_T(t_2-t_1)$ (3 балла).

Это количество теплоты отдано ему водой; следовательно $Q=mc_{уд}(\theta-t_1)$ (3 балла).

С учетом этих выражений получаем:

$$\theta=\frac{C_T(t_2-t_1)}{mc_{уд}}+t_2=37{,}56\ ^0C.$$ (2 балла)

Примечание. Полное и правильное решение каждой задачи оценивается в 10 баллов.

9 класс

Возможные решения задач. Краткие указания.

Задача 1. Кольцевые автогонки

На кольцевых гонках сразу после старта спортивный автомобиль проехал 225 метров за 10 секунд, из которых 2 секунды он потратил на разгон. Остальное время он двигался равномерно. Чему равна скорость равномерного движения спортивного автомобиля?

Решение.

Эта задача является довольно непростой, если решать ее аналитически. Использование приема графического представления движения позволяет решить ее просто. Изображаем график зависимости скорости движения спортивного автомобиля от времени (рис. 1). Две секунды болид двигался равноускоренно, пока не достиг скорости υ (2 балла). Затем двигался 8 секунд равномерно со скоростью υ (2 балла). За все время движения прошел путь 225 м. Этот путь численно равен площади заштрихованной фигуры, которая складывается из площади треугольника $t_1 \cdot \upsilon/2 = 2 \cdot \upsilon/2 = \upsilon$ (2 балла) и площади прямоугольника $(t_2 - t_1) \cdot \upsilon = 8\,\upsilon$ (2 балла). Учитывая то, что весь путь равен 225 м получаем:

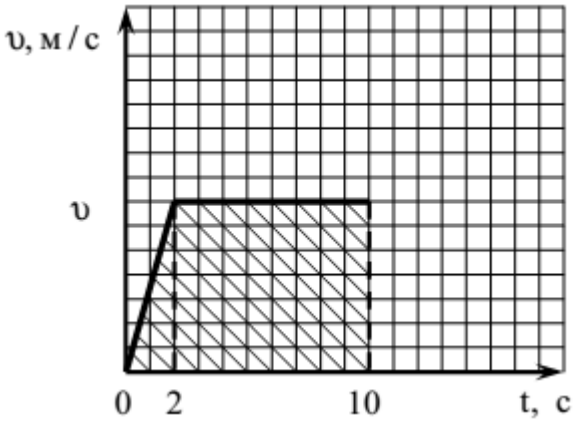

Рис. 1.

$9\,\upsilon = 225$ (1 балл). Откуда следует $\upsilon = 25$ м/с. (1 балл)

Ответ: $\upsilon = 25$ м/с.

Задача 2. Давление сообщающихся сосудов

Два одинаковых сообщающихся сосуда наполнены жидкостью плотностью ρ_0 и установлены на горизонтальном столе. В один из сосудов кладут маленький груз массой m и плотностью ρ. На сколько будут после этого отличаться силы давления сосудов на стол? Массой гибкой соединительной трубки с жидкостью можно пренебречь.

Решение.

При решении задачи следует рассмотреть два случая:

1) $\rho < \rho_0$ и 2) $\rho > \rho_0$. (2 балла)

В первом случае груз плавает в жидкости, и поскольку её уровень в обоих сообщающихся сосудах одинаков, то давление жидкости на дно сосудов одинаково, и силы давления сосудов на стол также одинаковы.

$$F_{Дав1} = F_{Дав2}.$$ (2 балла)

Во втором случае утонувший груз будет лежать на дне сосуда, и давить на него с силой, равной разности силы тяжести и силы Архимеда:

$$F_{гр} = mg - F_A,\ \text{(2 балла)}$$

$$\text{где } F_A = \rho_0 g V = \frac{\rho_0 g\, m}{\rho}.\ \text{(1 балл)}$$

При этом жидкость по-прежнему будет давить на дно сообщающихся сосудов с одинаковой силой. Поэтому сосуд с грузом будет давить на стол с силой, превышающей силу давления сосуда без груза на величину $\Delta F = F_{гр}$ (1 балл). Окончательно получаем $\Delta F = mg\left(1 - \frac{\rho_0}{\rho}\right)$ (2 балла).

Ответ: $\Delta F = mg\left(1 - \frac{\rho_0}{\rho}\right)$.

Задача 3. Однородный куб.

Пластиковый однородный куб плавает в воде, погруженный на 4/5 своего объема. С помощью тонкой нити центр верхней грани куба прикрепляют к плечу рычага длины l_1=10 см и уравновешивают гирей массы m=100 г, прикрепленной к другому плечу рычага длины l_2=5 см, при этом куб оказывается погруженным в воду только на 3/4 своего объема. Найти длину ребра куба.

Решение.

Воспользуемся условием равновесия рычага, тогда для равенства моментов сил изображенных на рисунке, относительно оси рычага (точки О) запишем уравнение $Mgl_1 - Fl_1 = mgl_2$, (3 балла) где $Mg = \rho g l^3$ (1 балл) и $F = \rho_0 g 3l^3/4$ (1 балл) – сила тяжести и выталкивающая сила, действующие на куб, mg – сила тяжести, действующая на гирю, ρ – плотность вещества куба. Так как свободно плавающий куб погружен в воду на 4/5 своего объема, то $\rho = 4\rho_0/5$. (3 балла) Подставив выражения для сил mg и F и плотности ρ в исходное уравнение, получим $l = \sqrt[3]{\frac{20ml_2}{\rho_0 l_1}} = 0{,}1$ м. (2 балла)

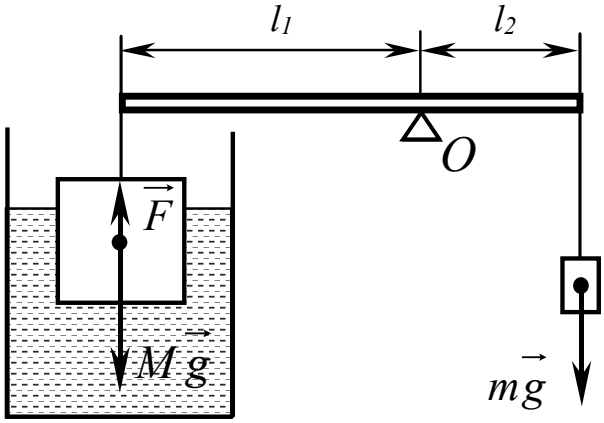

Рис. 2.

Ответ: 0,1 м.

Задача 4. Схема с амперметрами

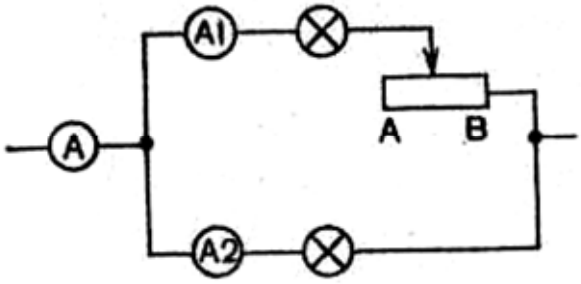

Рис. 3.

Крокодил Гена дал задание Чебурашке экспериментально исследовать электрическую схему, изображенную на рис. 3. Однако через некоторое время после начала исследований в физической лаборатории отключили электричество, и Чебурашка успел снять только первоначальное показание амперметра ***A1***. Помогите Чебурашке проанализировать работу данной электрической схемы без электропитания. Известно, что в цепь включены две одинаковые лампы накаливания. При положении ползунка реостата в крайнем правом положении (в точке **B)** амперметр ***A1*** показывал силу тока 0,85 А. Что при этом показывали амперметры ***A*** и ***A2***? Как должны были измениться показания всех амперметров при передвижении ползунка реостата в крайнее левое положение (к точке **A)**? Ответ пояснить.

Решение.

Если ползунок реостата расположен в точке **B**, то реостат в цепь не включен (его сопротивление равно нулю и падение напряжения на нем отсутствует (2 балла)). Следовательно, в этом случае на параллельно соединенных лампах будет одинаковое напряжение (1 балл). Из закона Ома для участка цепи будет следовать, что и силы тока в лампах, имеющих одинаковое сопротивление, будут одинаковы, т.е.

$$I_1 = I_2 = 0{,}85\ A.\ (1\ \text{балл})$$

Из закономерностей параллельного соединения общий ток:

$$I_o = I_1 + I_2 = 1{,}70\ A\ (1\ \text{балл})$$

При движении ползунка влево к точке А увеличивается сопротивление верхней ветви цепи (1 балл). Если напряжение на схеме не изменяется, то показания амперметра А1 по закону Ома для участка цепи будут уменьшаться (1 балл), показания амперметра А2 не изменяются (1 балл). В этом случае показания амперметра А будут также уменьшаться (2 балла).

Задача 5. Теплообмен в трубке

Высокая теплоизолированная трубка заполнена до высоты 25 см льдом, полученным при замерзании воды в этой же трубке. Поверх льда в трубку заливают воду при температуре 10 ^{o}C так, что трубка оказывается заполненной до высоты 50 см. После установления теплового равновесия уровень воды в трубке повышается на 0,5 см. Какова была начальная температура льда? Плотность льда 900 кг/м^3, удельная теплота плавления льда 340 кДж/кг, удельная теплоемкость льда 2100 Дж/(кг·К), а удельная теплоемкость воды 4200 Дж/(кг·К).

Решение.

Между льдом и водой происходит теплообмен. При этом часть воды кристаллизуется и устанавливается нулевая температура (2 балла). Определим массу замерзшей воды.

$\rho_в h = \rho_1 h_1 + \rho_в (h + \Delta h - h_1) \Rightarrow h_1 = \dfrac{\rho_в \Delta h}{\rho_в - \rho_л}$, где h = 0,25 м, Δh = 0,05 м, h_1 высота столбика льда. (2 балла).

$$\Delta m = \rho_л S h_1 = \frac{\rho_в \rho_л S \Delta h}{\rho_в - \rho_л}.$$ (1 балл).

Составим уравнение теплового баланса

$$c_в m_в (t_в - 0) + \lambda \Delta m = c_л m_л (0 - t_л) \text{ или } c_в \rho_в S h t_в + \lambda \frac{\rho_в \rho_л S \Delta h}{\rho_в - \rho_л} = -c_л \rho_л S h t_л.$$ (3 балла).

Из последнего уравнения находим начальную температуру льда

$$t_л = \frac{c_в \rho_в t_в}{c_л \rho_л} + \lambda \frac{\rho_в \Delta h}{c_л (\rho_в - \rho_л) h}.$$ (2 балла).

Ответ: $t_л = \dfrac{c_в \rho_в t_в}{c_л \rho_л} + \lambda \dfrac{\rho_в \Delta h}{c_л (\rho_в - \rho_л) h}$.

Примечание. Полное и правильное решение каждой задачи оценивается в 10 баллов.

10 класс

Возможные решения задач. Краткие указания.

Задача 1. Ультразвуковая эхолокация

Скоростной катер, удаляющийся от берега со скоростью v, проводит исследование морского дна методом ультразвуковой локации, посылая короткие ультразвуковые сигналы в направлении, составляющем угол α с поверхностью моря. Пренебрегая рассеянием, определите угол наклона дна β, если отраженный сигнал достигает катера при угле $\alpha = \alpha_0$. Скорость звука в воде считать известной.

Решение.

Пусть $\vec{u}$ - скорость звука в воде (см. рис.1) (1 балл). Перейдем в систему отсчета, связанную с катером (рис. 2). Скорость сигнала в этой системе отсчета $\overrightarrow{v_{сиг}} = \vec{u} - \vec{v}$ (2 балла). Для того, чтобы эхо-сигнал достиг катера, $\overrightarrow{v_{сиг}}$ должна быть перпендикулярна дну (2 балла). Воспользовавшись рисунком, запишем

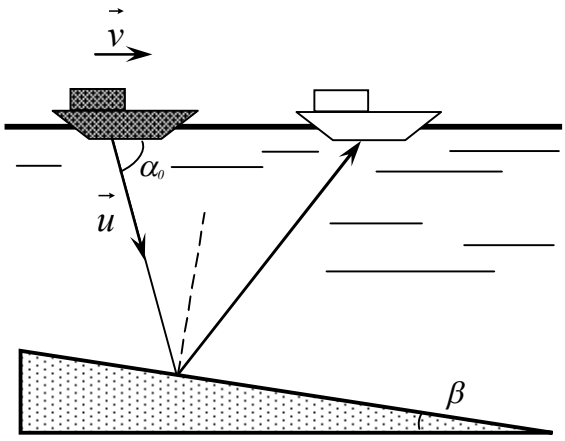

Рис.1.

$tg\beta = \dfrac{v_{сиг\,x}}{v_{сиг\,y}}$ (1 балл), где $v_{сиг\,x} = u \cdot \cos\alpha_0 - v$, (1 балл)

$v_{сиг\,y} = u \cdot \sin\alpha_0 \Rightarrow$ (1 балл)

$tg\beta = \dfrac{u \cdot \cos\alpha_0 - v}{u \cdot \sin\alpha_0}$, откуда

$\beta = arctg\left(\dfrac{u \cdot \cos\alpha_0 - v}{u \cdot \sin\alpha_0}\right)$. (2 балла)

Ответ: $\beta = arctg\left(\dfrac{u \cdot \cos\alpha_0 - v}{u \cdot \sin\alpha_0}\right)$.

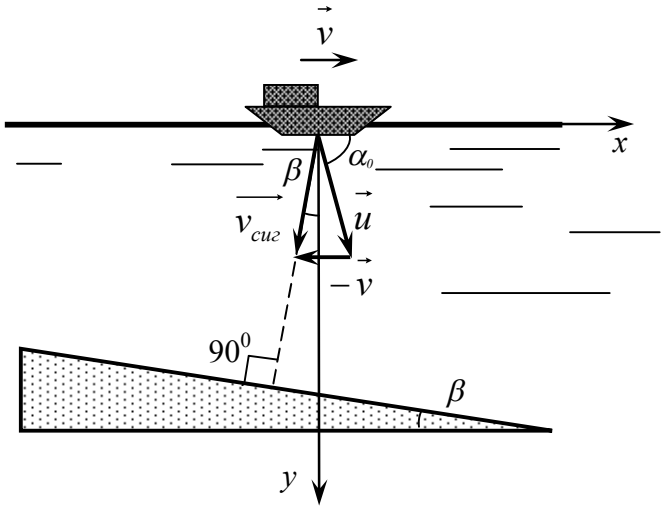

Рис. 2.

Задача 2. Карлсон и сосульки

Рис. 3.

Как известно Карлсон живет на крыше. На краю крыши висят сосульки конической формы, геометрически подобные друг другу, но разной длины (см. рис. 3). В один из теплых мартовских дней вследствие резкого потепления от $T_1 = 0^0 C$ до $T_2 = 5^0 C$ Карлсон заметил, что сосулька длиной $l = 8$ см растаяла за время $t = 1{,}5$ часа. Тогда известный на весь мир обитатель крыш решил рассчитать, когда растают все сосульки. Эксперимент с линейкой показал, что длина сосулек на краю крыши варьируется от 3 см до 32 см. За какое время растают все сосульки на крыше, если внешние условия не изменятся? Ответ пояснить соответствующими расчетами.

Решение.

Количество тепла ΔQ, поступающее к сосульке из внешней среды за небольшой промежуток времени Δt, пропорционально площади её боковой поверхности S и этому промежутку:

$$\Delta Q \sim S\Delta t \text{. (2 балла)}$$

Это тепло идёт на плавление льда при неизменной его температуре $0^0 C$, то есть,

$$\Delta Q = \Delta m \lambda \text{, (1 балл)}$$

где λ - удельная теплота плавления льда.
Масса растаявшего за время Δt льда равна:

$$\Delta m = \rho S \Delta h \text{, (1 балл)}$$

где ρ - плотность льда.

Толщина растаявшего слоя Δh пропорциональна изменению длины сосульки, поскольку сосулька тает с поверхности, сохраняя свою форму. Получаем, что

$$\Delta Q = \lambda \rho S \Delta h \sim \lambda \rho S \Delta l \sim S\Delta t \text{, (2 балла)}$$

откуда

$$\frac{\Delta l}{\Delta t} = \frac{1}{\rho \lambda} \text{. (1 балл)}$$

Таким образом, длина сосулек убывает с постоянной скоростью. Следовательно, чтобы ответить на вопрос задачи необходимо рассчитать время, за которое растает самая длинная сосулька длиной $L = 32$ см (1 балл). Тогда получаем:

$$t_1 = \frac{L}{l} t = \text{ 6 часов. (2 балла)}$$

Ответ: 6 часов.

Задача 3. Плита на воде

При аварии на теплотрассе бетонная плита, массы m удерживается на месте в горизонтальном положении N струями горячей воды плотности ρ, бьющими вертикально вверх. Площадь каждого отверстия, образовавшего в теплотрассе S. Скорость жидкости на выходе из отверстий v_o. На какой высоте от разорвавшейся трубы удерживается плита, если, достигнув плиты, жидкость разлетается в горизонтальной плоскости?

Решение.

Плита будет удерживаться на месте, если ее сила тяжести будет уравновешиваться силой со стороны бьющих струй $\vec{F}$. N струй выбрасывают массу жидкости: $\Delta M = NSv_o\rho\Delta t$ (1 балл), обладающей кинетической энергией $\Delta E = \Delta M\dfrac{v_o^2}{2} = \dfrac{1}{2}NSv_o^3\rho\Delta t$ (2 балла). Отсюда $v = \sqrt{v_o^2 - 2gh}$ (1 балл). За время Δt вода передает плите импульс: $\Delta p = \Delta Mv = NSv_o\rho\Delta t\sqrt{v_o^2 - 2gh}$ (2 балла). Сила, действующая на плиту будет определяться выражением $F = \dfrac{\Delta p}{\Delta t} = NSv_o\rho t\sqrt{v_o^2 - 2gh} = mg$. (2 балла)

Следовательно, $h = \dfrac{1}{2g}v_o^2 - \left(\dfrac{mg}{\rho v_o SN}\right)^2$. (2 балла)

Задача 4. «Глонасс» на Марс!

Для обеспечения работы глобальной навигационной системы на Марсе (аналог нашей земной системы «Глонасс») необходимо запустить к 2050 году группу спутников Марса. Для корректировки их движения необходимо сравнить ряд параметров их траекторий с параметрами земных спутников. Каково будет отношение периодов обращения искусственных спутников Марса и Земли $T_M / T_З$, движущихся по круговым орбитам на небольшой высоте? Масса Марса составляет 0,1 от массы Земли, диаметр Марса вдвое меньше, чем диаметр Земли.

Решение.

Ускорение спутника, движущегося со скоростью v вокруг планеты массой M по круговой траектории радиуса R, равно $a = \dfrac{v^2}{R}$ (1 балл).

В качестве центростремительной силы выступает сила гравитационного тяготения $F = G\dfrac{Mm}{R^2} = ma$, откуда $a = G\dfrac{M}{R^2}$, (3 балла), т.е. $v = \sqrt{\dfrac{GM}{R}}$. (2 балла)

Период обращения спутника $T = 2\pi R/v = 2\pi\sqrt{\dfrac{R^3}{GM}}$.(2 балла). Тогда окончательно получим:

$$\frac{T_M}{T_З} = \frac{\sqrt{\left(R_M/R_З\right)^3}}{\sqrt{M_M/M_З}} = \frac{\sqrt{R_M^3 M_З}}{\sqrt{R_З^3 M_M}} = = \sqrt{\frac{1\cdot R_З^3\cdot M_З}{8\cdot R_З^3\cdot 10^{-1}M_З}} = \sqrt{0{,}125\cdot 10} = \sqrt{1{,}25} \approx 1{,}1.$$ (2 балла)

Ответ: ≈1,1.

Задача 5. Неизвестное напряжение

Цепь собрана из одинаковых резисторов и вольтметров (см. рис. 5). Первый вольтметр показывает U_1 = 4 В, а третий – U_3 = 2 В. Каково показание второго вольтметра?

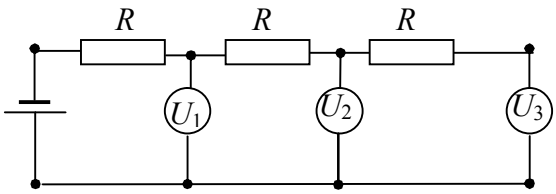

Рис. 5.

Решение.

Различие в показаниях вольтметров возникает из-за того, что они не являются идеальными, то есть имеют конечное сопротивление, которое мы обозначим R_V. Оно сравнимо с сопротивлением резисторов R (1 балл).

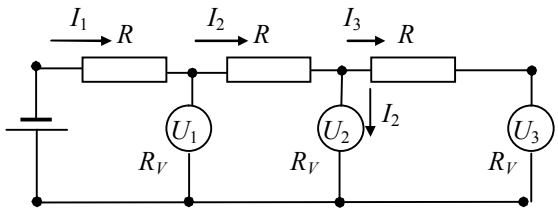

Рис. 6.

На схеме (рис. 6) указаны обозначения токов, текущих через различные элементы схемы. Используя законы последовательного и параллельного соединения, можно записать следующие уравнения:

$$U_3 = I_3 R_V, \quad U_2 = I_3(R + R_V), \quad U_1 = I_2 R + U_2 \text{ (1). (2 балла)}$$

Выразим силу тока I_2 через силу тока I_3, используя систему уравнений

$$I_2 = I_2^{/} + I_3, \quad I_2^{/} R_V = U_2 \text{ (2), из которой следует } I_2 = \frac{U_2}{R_V} + I_3 \text{ (3). (2 балла)}$$

Несмотря на то, что в системе четырех уравнений (1), (3) содержится 5 неизвестных, из нее можно найти значение U_2.

Действительно, в третье уравнение системы (1) подставим выражение (3):

$$U_1 = (\frac{U_2}{R_V} + I_3)R + U_2 \text{ (4). (1 балл)}$$

Из двух первых уравнений этой же системы выразим:

$$I_3 R = U_2 - U_3 \text{ (из разности этих уравнений);}$$

$$\frac{R}{R_V} = \frac{U_2}{U_3} - 1 \text{ (из частного этих уравнений) (2 балла)}$$

и подставим их в уравнение (4): $U_1 = U_2\left(\frac{U_2}{U_3} - 1\right) + U_2 - U_3 + U_2$. Решение этого квадратного уравнения имеет вид: $U_2 = \frac{\sqrt{5U_3^2 + 4U_1U_3} - U_3}{2}$. Отрицательный корень мы отбросили, как не имеющий физического смысла. $U_2 = \frac{\sqrt{5 \cdot 2^2 + 4 \cdot 4 \cdot 2} - 2}{2} \approx 2{,}6$ В. (2 балла)

Ответ: ≈2,6 В.

Примечание. Полное и правильное решение каждой задачи оценивается в 10 баллов.

11 класс

Возможные решения задач. Краткие указания.

Задача 1. Полет камешка

Колесо радиуса R катится без проскальзывания с постоянной скоростью центра колеса v. С верхней точки обода колеса срывается камешек. Через какое время колесо наедет на этот камешек? Радиус колеса R, ускорение свободного падения g.

Рис. 1.

Решение.

Если ось колеса движется со скоростью v, без проскальзывания, то скорость нижней точки относительно дороги равна 0, а верхней, как и горизонтальная скорость камушка, равна $2v$ (3 балла).

Время падения камушка в поле силы тяжести с высоты равной диаметру колеса

$$t = \sqrt{2 \cdot 2R/g} \text{ (2 балла).}$$

Время движения оси по горизонтали определяется отношением дальности полета камешка к скорости оси колеса $T = 2v \cdot t / v = 2t$ (2 балла). При этом силой сопротивления воздуха, действующей на свободно падающий камешек, можно пренебречь. Как видно из формулы полученное время в два раза больше, чем время падения тела (1 балл).

Значит, наезд произойдет через $T = 4\sqrt{R/g}$ (2 балла).

Ответ: $T = 4\sqrt{R/g}$.

Задача 2. Воздушный шар

Воздушный шар с газонепроницаемой оболочкой массой 400 кг заполнен гелием. Он может удерживать в воздухе на высоте, где температура воздуха 17°С, а давление 10^5 Па, груз массой 225 кг. Какова масса гелия в оболочке шара? Считать, что оболочка шара не оказывает сопротивления изменению объема шара.

Решение.

Шар с грузом удерживается в равновесии при условии, что сумма сил, действующих на него, равна нулю: $(M + m)g + m_г g - m_в g = 0$, где M и m — массы оболочки шара и груза, $m_г$ – масса гелия (2 балла), а $F = m_в g$ – сила Архимеда, действующая на шар (1 балл). Из условия равновесия следует:

$$M + m = m_в - m_г. \text{ (2 балла)}$$

Давление p гелия и его температура T равны давлению и температуре окружающего воздуха. Следовательно, согласно уравнению Менделеева-Клапейрона

$$pV = \frac{m_г}{\mu_г} RT = \frac{m_в}{\mu_в} RT, \text{ (2 балла)}$$

где $\mu_г$ — молярная масса гелия, $\mu_в$ — средняя молярная масса воздуха, V – объем шара.

Отсюда: $m_в = m_г \frac{\mu_в}{\mu_г}$; $m_в - m_г = m_г(\frac{\mu_в}{\mu_г} - 1) = m_г(\frac{29}{4} - 1) = 6{,}25m_г$;

$M + m = 6{,}25m_г$. (2 балла)

Следовательно, $m_г = \frac{M+m}{6{,}25} = \frac{625}{6{,}25} = 100$ (кг). (1 балл)

Ответ: $m_г = 100$ кг.

Задача 3. Теннисный шарик

Теннисный шарик, падающий с высоты $h_0 = 1{,}0$ м, после удара о неподвижную горизонтальную ракетку подпрыгивает на высоту $h_1 = 0{,}8$ м. С какой скоростью u нужно двигать ракетку навстречу шарику в момент удара, чтобы, падая с той же высоты, после отскока от ракетки он снова подпрыгнул на высоту h_0? Считайте, что потери механической энергии происходят только при соударении (а не за счёт трения шарика о воздух) и доля теряемой энергии всегда одна и та же. Масса ракетки значительно больше массы шарика.

Решение.

Обозначим скорость шарика до удара v, после удара — v'. Тогда

$$\frac{v'}{v} = \sqrt{\frac{2gh_1}{2gh_0}} = \sqrt{\frac{h_1}{h_0}}. \qquad (*) \text{ (1 балл)}$$

Так как доля теряемой энергии в системе отсчёта, где ракетка покоится, всегда одна и та же, то это соотношение верно для любых v и v' (1 балл).

Пусть перед ударом ракетка движется со скоростью u, а теннисный шарик, летящий ей навстречу, со скоростью v_0. Перейдём в систему отсчёта, связанную с ракеткой. В ней шарик движется со скоростью $(v_0 + u)$ (1 балл). Скорость v_0 найдём из закона сохранения энергии: $v_0 = \sqrt{2gh_0}$ (1 балл). Согласно (*), скорость шарика относительно ракетки после удара $v_1 = (v_0 + u)\sqrt{\frac{h_1}{h_0}}$ (2 балла). Чтобы после отскока от ракетки шарик снова подпрыгнул на высоту h_0, его скорость относительно Земли должна быть равна v_0, то есть

$$u + v_1 = v_0 = \sqrt{2gh_0}. \text{ (2 балла)}$$

Таким образом,

$$u + \left(u + \sqrt{2gh_0}\right)\sqrt{\frac{h_1}{h_0}} = \sqrt{2gh_0}.$$

откуда

$$u = \sqrt{2gh_0}\,\frac{\sqrt{h_0} - \sqrt{h_1}}{\sqrt{h_0} + \sqrt{h_1}} = 0{,}25 \text{ м/с. (2 балла)}$$

Ответ: $u = \sqrt{2gh_0}\,\frac{\sqrt{h_0} - \sqrt{h_1}}{\sqrt{h_0} + \sqrt{h_1}} = 0{,}25$ м/с.

Задача 4. Плотность шаров

Два одинаковых шара плотности ρ соединены невесомой нитью, переброшенной через блок. Правый шар, погруженный в вязкую жидкость плотности ρ_0, поднимается с установившейся скоростью v (см. рис. 2). Определить отношение ρ/ρ_0, если установившаяся скорость свободно падающего в жидкости шара также равна v. Ускорение свободного падения g.

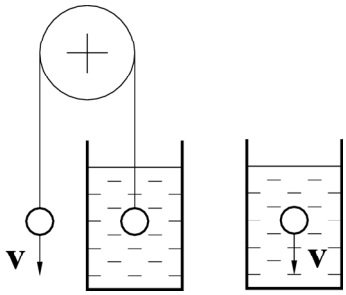

Рис. 2.

Решение.

Силы сопротивления движению шаров из-за равенства их установившихся скоростей одинаковы в обоих случаях, хотя и направлены в противоположные стороны (2 балла).

Воспользуемся вторым законом Ньютона и запишем динамическое уравнение движения в проекциях на ось Oy, направленную вертикально вверх, для первого и второго случаев (движения системы тел и падения одного шарика в жидкости, соответственно):

$$T - mg = 0; \quad \text{(2 балла)}$$

$$T + F_A - mg - F_c = 0; \quad \text{(2 балла)}$$

$$F_A - mg + F_c = 0, \text{ (2 балла)}$$

где mg –модуль силы тяжести, T – модуль силы натяжения нити, F_A – модуль выталкивающей силы, F_c - модуль силы сопротивления.

Выразив массу шаров через их плотность и записав выражение для силы Архимеда можно решить систему уравнений, откуда получим, $\rho / \rho_0 = 2$ (2 балла).

Ответ: $\rho / \rho_0 = 2$.

Задача 5. ЭДС и сила тока.

Схема, изображенная на рисунке 3, состоит из двух одинаковых резисторов R_2 и R_3 сопротивлением R каждый и двух одинаковых нелинейных резисторов R_1 и R_4, вольтамперная характеристика которых имеет вид $U = \alpha I^2$ (где α – известный постоянный коэффициент) и источника тока с известным внутренним сопротивлением r. При какой электродвижущей силе источника сила тока через гальванометр равна нулю?

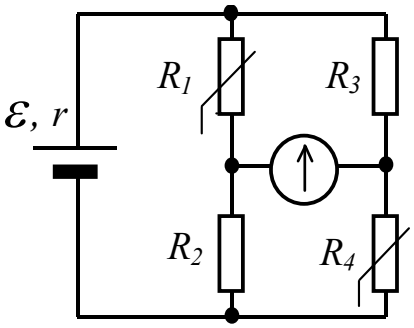

Рис. 3.

Решение.

Через гальванометр не будет идти ток, если между напряжениями на резисторах выполняется соотношение $\frac{U_1}{U_2} = \frac{U_3}{U_4}$ (2 балла). Так как $U_1 = \alpha I^2$,

$U_2 = IR$, $U_3 = IR$, $U_4 = \alpha I^2$ (2 балла) (ток I в левой и правой ветвях одинаков, поскольку $U_1 + U_2 = U_3 + U_4$ (2 балла)), после подстановки получим

$$I = \frac{R}{\alpha} \text{ (2 балла), откуда}$$

$\mathcal{E} = U_1 + U_2 + 2Ir = \alpha I^2 + IR + 2Ir = \frac{2R}{\alpha}(R + r)$ (2 балла) (ток $2I$ через источник равен сумме токов в левой и правой ветвях).

Ответ: $\mathcal{E} = U_1 + U_2 + 2Ir = \alpha I^2 + IR + 2Ir = \frac{2R}{\alpha}(R + r)$.

Примечание. Полное и правильное решение каждой задачи оценивается в 10 баллов.